Ред. 1		27.04.2022
Ред. 2	Обновлены описание и спецификация	08.06.2022

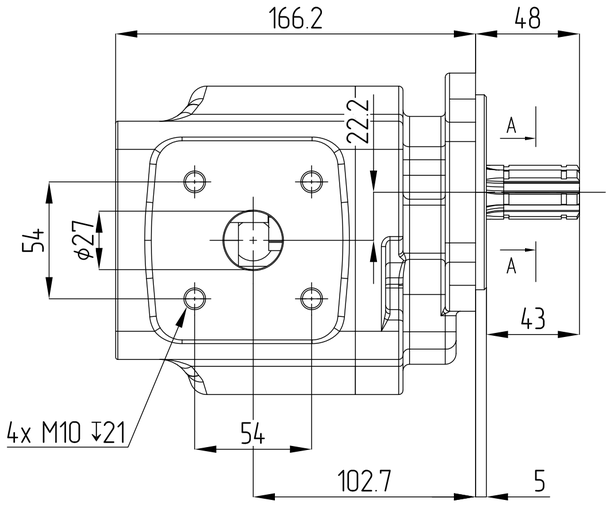

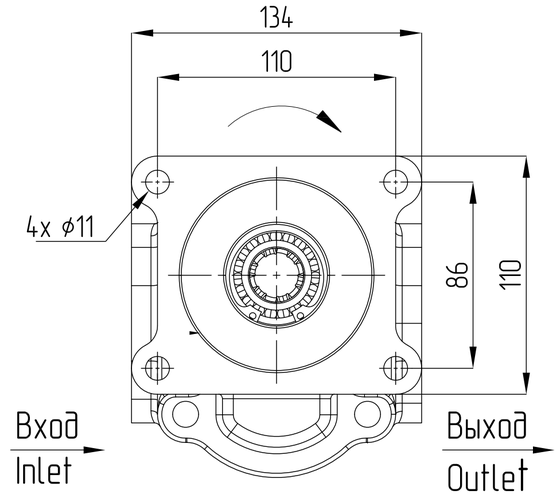

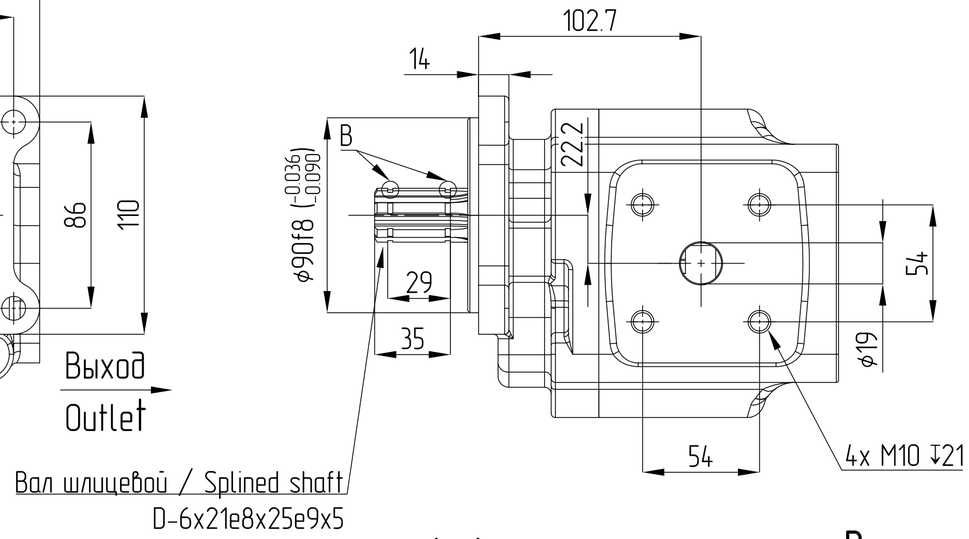

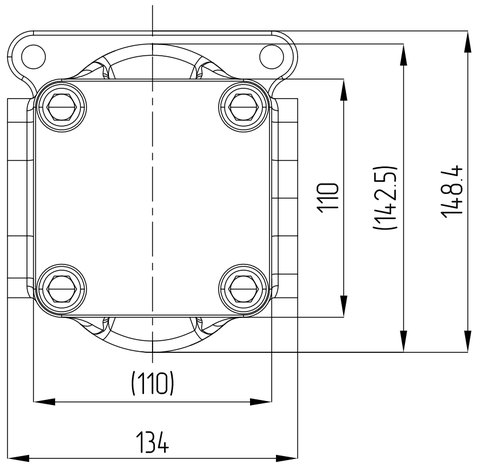

A–A
4:1

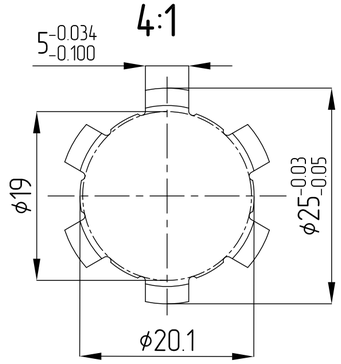

B
5:1

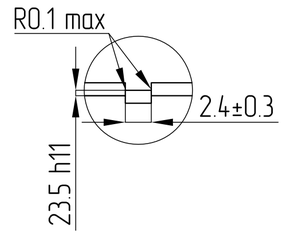

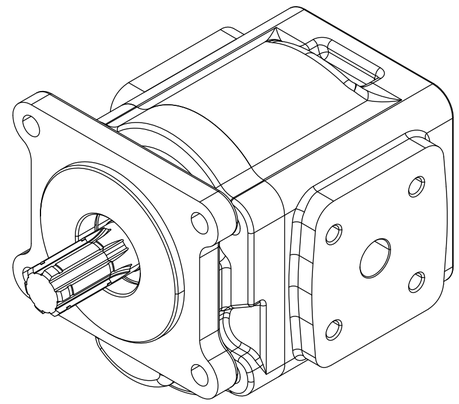

1. ZOBRAZENO JE PRAVOTOČIVÉ ČERPADLO, U LEVOTOČIVÉHO JE SACÍ A VÝTLAČNÉ HRDLO ZAMĚNĚNO.
   THE CLOCKWISE PUMP IS DRAWN, THE INLET AND OUTLET BRANCHES OF THE ANTI-CLOCKWISE ARE EXCHANGED.
   НАСОС ПРАВОГО ВРАЩЕНИЯ НАРИСОВАН. ПОРТЫ ВХОДА И ВЫХОДА НАСОСА ЛЕВОГО ВРАЩЕНИЯ ЗЕРКАЛЬНО ОТРАЖЕНЫ
2. SMĚR OTÁČENÍ JE DÁN PŘI POHLEDU NA HNACÍ HŘÍDEL – ČERPADLO MŮŽE BÝT POUŽITO POUZE V UDANÉM SMĚRU OTÁČENÍ.
   ROTATION WAY IS GIVEN IN THE LOOK AT THE FREE SHAFT END – THE PUMP CAN BE USED IN GIVEN ROTATION ONLY.
   НАПРАВЛЕНИЕ ВРАЩЕНИЯ ОПРЕДЕЛЯЕТСЯ ПРИ ВЗГЛЯДЕ НА НАСОС СО СТОРОНЫ ВАЛА – НАСОС МОЖЕТ ИСПОЛЬЗОВАТЬСЯ ТОЛЬКО ПРИ ДАННОМ НАПРАВЛЕНИИ ВРАЩЕНИЯ.
3. PROVOZNÍ TEPLOTA: MINIMÁLNÍ -20 °C; PROVOZNÍ 0 – 80 °C; KRÁTKODOBĚ 100 °C.
   OPERATING TEMPERATUE RANGE: MIN. -20 °C; CONTINUOUS 0 – 80 °C; INTERMITTENT 100 °C.
   ДИАПАЗОН РАБОЧИХ ТЕМПЕРАТУР: МИН. -20 °C; НЕПРЕРЫВНЫЙ 0–80 °C; МАКСИМАЛЬНЫЙ КРАТКОВРЕМЕННЫЙ 100 °C.
4. ROZSAH OKOLNÍ TEPLOTY -40°C AŽ +55°C.
   AMBIENT TEMPERATURE RANGE -40°C TO +55°C.
   ДИАПАЗОН ТЕМПЕРАТУР ОКРУЖАЮЩЕЙ СРЕДЫ -40°C ДО +55°C.
5. PŘEVOD ČERPADLA NESMÍ VYVÍJET AXIÁLNÍ SÍLU A RADIÁLNÍ SÍLU NA HŘÍDEL PŘEVODOVKY.
   THE TRANSMISSION OF THE PUMP IS NOT ALLOWED TO PRODUCE AXIAL FORCE AND RADIAL FORCE ON THE GEAR SHAFT.
   НЕ ДОПУСКАЮТСЯ ОСЕВЫЕ И РАДИАЛЬНЫЕ НАГРУЗКИ НА ВАЛ НАСОСА.
6. ÚROVEŇ ZNEČIŠTĚNÍ PEVNÝMI ČÁSTICEMI V SYSTÉMOVÉM OLEJI MUSÍ BÝT V SOULADU S DIN 51524-2-HLP (DIN 51524-3-HVLP).
   THE SOLID PARTICLE POLLUTION LEVEL OF SYSTEM OIL SHALL BE IN ACCORDANCE WITH DIN 51524-2-HLP (DIN 51524-3-HVLP).
   УРОВЕНЬ ЗАГРЯЗНЕНИЯ МАСЛА СИСТЕМЫ ТВЕРДЫМИ ЧАСТИЦАМИ ДОЛЖЕН СООТВЕТСТВОВАТЬ DIN 51524-2-HLP (DIN 51524-3-HVLP).
7. BARVA LAKU: ČERNÁ RAL 9005.
   PAINTED COLOR: BLACK RAL 9005.
   ЦВЕТ ПОКРАСКИ: ЧЕРНЫЙ RAL 9005.

GEOMETRICKÝ OBJEM DISPLACEMENT РАБОЧИЙ ОБЪЁМ [cm³]	MAX. TRVALÝ TLAK MAX. CONTIN. PRESSURE МАКС. ПРОДОЛЖ. ДАВЛЕНИЕ [bar]	ŠPIČKOVÝ TLAK PEAK PRESSURE ПИКОВОЕ ДАВЛЕНИЕ [bar]	ROZSAH OTÁČEK SPEED RATE СКОРОСТЬ ВРАЩЕНИЯ [min⁻¹]	SMĚR OTÁČENÍ ROTATION НАПРАВЛЕНИЕ ВРАЩЕНИЯ [-]	ČÍSLO VÝKRESU DRAWING NUMBER ЧЕРТЕЖ НОМЕР	ČÍSLO ZAKÁZKY PURCHASE CODE КОД ЗАКАЗА
63	260	280	500÷1900	PRAVOTOČIVÉ CLOCKWISE ПО ЧАСОВОЙ СТРЕЛКЕ	QHD1-63R-B01D20-SS09S08-NP.V1H4	162880044
63	260	280	500÷1900	LEVOTOČIVÉ ANTI-CLOCKWISE ПРОТИВ ЧАСОВОЙ СТРЕЛКЕ	QHD1-63L-B01D20-SS09S08-NP.V1H4	162880044

ISO-E

Index of change	Change number	Date	Signature	list number	Purchase number
				001	VIZ TABULKA SEE THE TABLE

General parameter of surface roughness Ra [μm]

Unmarked edges and transitions without burr, max rounded R0.2 (0.2x45)

General tolerances according to ISO 2768
Accuracy class

Lengths not specified according to ISO 2768m

> 0.5 – ≤ 3	> 3 – ≤ 6	> 6 – ≤ 30	> 30 – ≤ 120	> 120 – ≤ 400	> 400 – ≤ 1000	> 1000 – ≤ 2000	> 2000 – ≤ 4000
±0.1	±0.1	±0.2	±0.3	±0.5	±0.8	±1.2	±2.0

Created by		Date
Approved by: Matyáš Bunta		Date: 08.06.2022
Material		Total Nº
Semi-finished Nº		
Weight [kg]	Scale	Product type
CAD - dfl		

JSC GROUP DESIGN AND QUALITY OF CZECH REPUBLIC

Name: ZUBOVÉ ČERPADLO
GEAR PUMP

Drawing Nº: VIZ TABULKA
SEE THE TABLE

UPD Nº

Sheet size A2