Rev. 1		29.03.2022
Rev. 2	Fixed port, shaft dimensions, add shaft info	14.04.2022

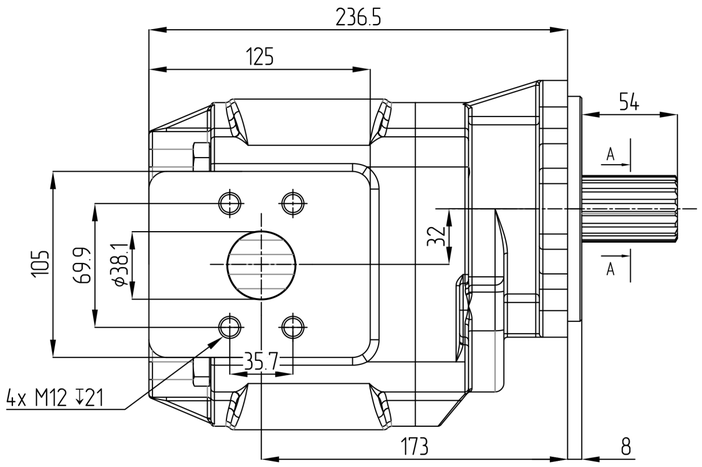

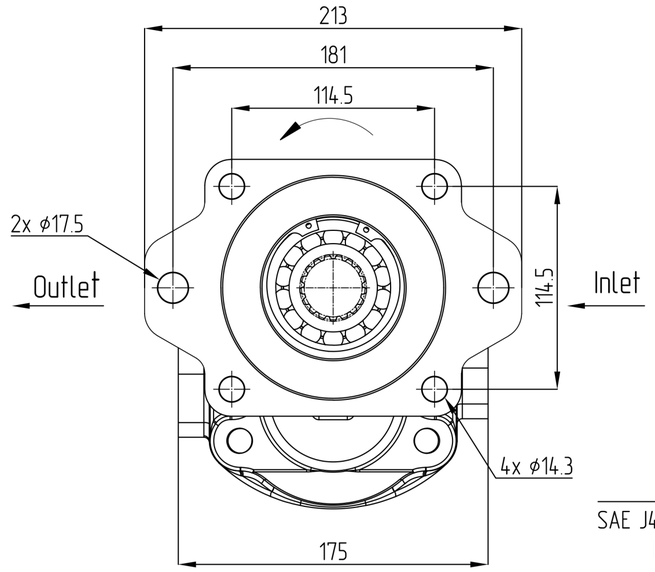

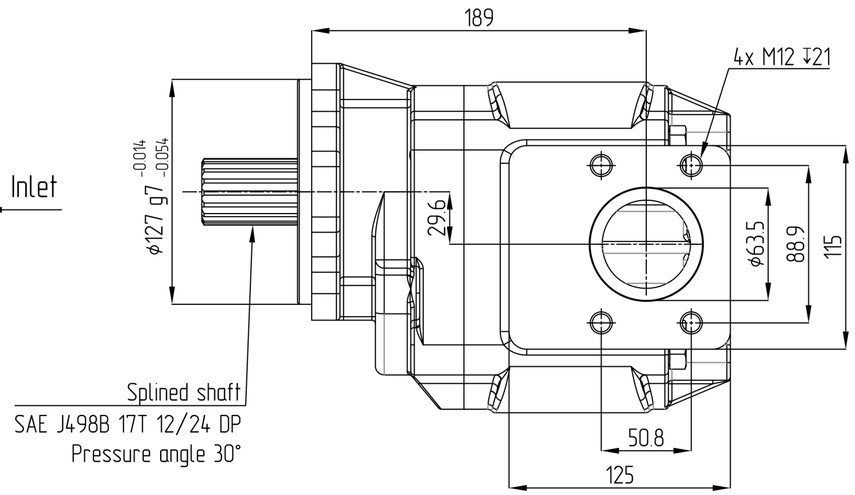

1. ZOBRAZENO JE PRAVOTOČIVÉ ČERPADLO, U LEVOTOČIVÉHO JE SACÍ A VÝTLAČNÉ HRDLO ZAMĚNĚNO.
   THE CLOCKWISE PUMP IS DRAWN, THE INLET AND OUTLET BRANCHES OF THE ANTI-CLOCKWISE ARE EXCHANGED.
2. SMĚR OTÁČENÍ JE DÁN PŘI POHLEDU NA HNACÍ HŘÍDEL - ČERPADLO MŮŽE BÝT POUŽITO POUZE V UDANÉM SMĚRU OTÁČENÍ.
   ROTATION WAY IS GIVEN IN THE LOOK AT THE FREE SHAFT END - THE PUMP CAN BE USED IN GIVEN ROTATION ONLY.
3. PROVOZNÍ TEPLOTA: MINIMÁLNÍ -20 °C; PROVOZNÍ 0 - 80 °C; KRÁTKODOBĚ 100 °C.
   OPERATING TEMPERATUE RANGE: MIN. -20 °C; CONTINUOUS 0 - 80 °C; INTERMITTENT 100 °C.
4. PŘEVOD ČERPADLA NESMÍ VYVÍJET AXIÁLNÍ SÍLU A RADIÁLNÍ SÍLU NA HŘÍDEL PŘEVODOVKY.
   THE TRANSMISSION OF THE PUMP IS NOT ALLOWED TO PRODUCE AXIAL FORCE AND RADIAL FORCE ON THE GEAR SHAFT.
5. MAXIMÁLNÍ RYCHLOST PRŮTOKU PRŮMĚRU SACÍHO POTRUBÍ A PRŮTOKOVÉ ČÁSTI ČERPADLA MUSÍ SPLŇOVAT VMAX < 2 M/S.
   THE MAXIMUM FLOW VELOCITY OF THE INLET PIPE DIAMETER AND FLOW SECTION OF THE PUMP SHALL MEET VMAX < 2M/S.
6. ÚROVEŇ ZNEČIŠTĚNÍ PEVNÝMI ČÁSTICEMI V SYSTÉMOVÉM OLEJI MUSÍ BÝT V SOULADU S DIN 51524-2-HLP (DIN 51524-3-HVLP)
   THE SOLID PARTICLE POLLUTION LEVEL OF SYSTEM OIL SHALL BE IN ACCORDANCE WITH DIN 51524-2-HLP (DIN 51524-3-HVLP)
7. BARVA LAKU: ČERNÁ
   PAINTED COLOR: BLACK

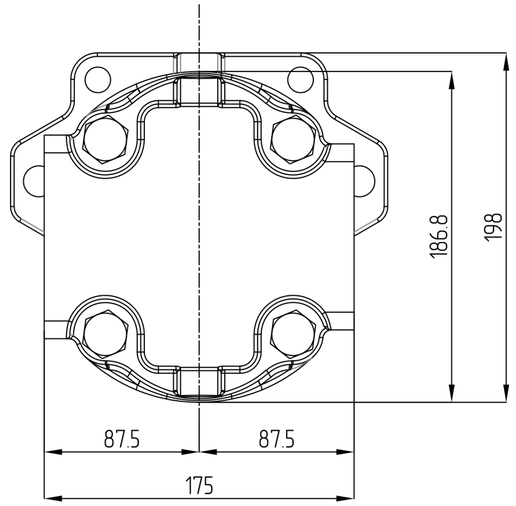

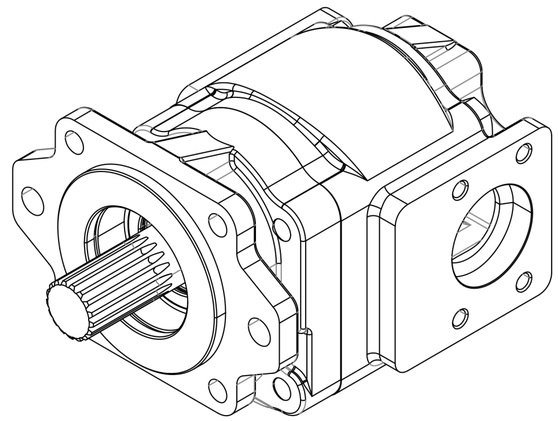

A-A
3:1

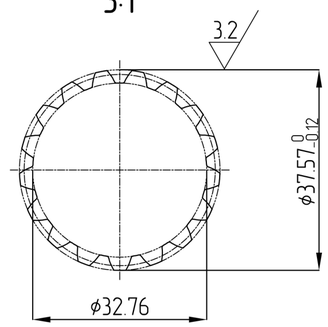

150	280	350...2500	PRAVOTOČIVÉHO CLOCKWISE	GPHD3-150L-S06D29-SE07E05-N057P.V1H4	-
GEOMETRICKÝ OBJEM DISPLACEMENT [cm3]	MAX. TRVALÝ TLAK MAX. CONTIN. PRESSURE [bar]	ROZSAH OTÁČEK SPEED RATE [min⁻¹]	SMĚR OTÁČENÍ ROTATION [-]	ČÍSLO VÝKRESU (TYP) DRAWING NUMBER (TYPE)	ČÍSLO ZAKÁZKY PURCHASE CODE

ISO-E

Index of change	Change number	Date	Signature	list number	Purchase number
				001	VIZ TABULKA SEE THE TABLE

General parameter of surface roughness: Ra [μm]

Unmarked edges and transitions without burr, max rounded R0.2 (0.2x45)

General tolerances according to ISO 2768
Accuracy class

Lengths not specified according to ISO 2768m

> 0.5 ... ≤ 3	> 3 ... ≤ 6	> 6 ... ≤ 30	> 30 ... ≤ 120	> 120 ... ≤ 400	> 400 ... ≤ 1000	> 1000 ... ≤ 2000	> 2000 ... ≤ 4000
±0.1	±0.1	±0.2	±0.3	±0.5	±0.8	±1.2	±2.0

Created by		Date
Approved by: Matyáš Bunta		Date: 11.04.2022
Material		Total Nº
Semi-finished Nº		
Weight [kg]	Scale	Product type
CAD - dfl		

Name: GEAR PUMP
GPHD3-150L-S06D29-SE07E05-N057P.V1H4

Drawing Nº: VIZ TABULKA SEE THE TABLE

UPD Nº

Sheet size A2