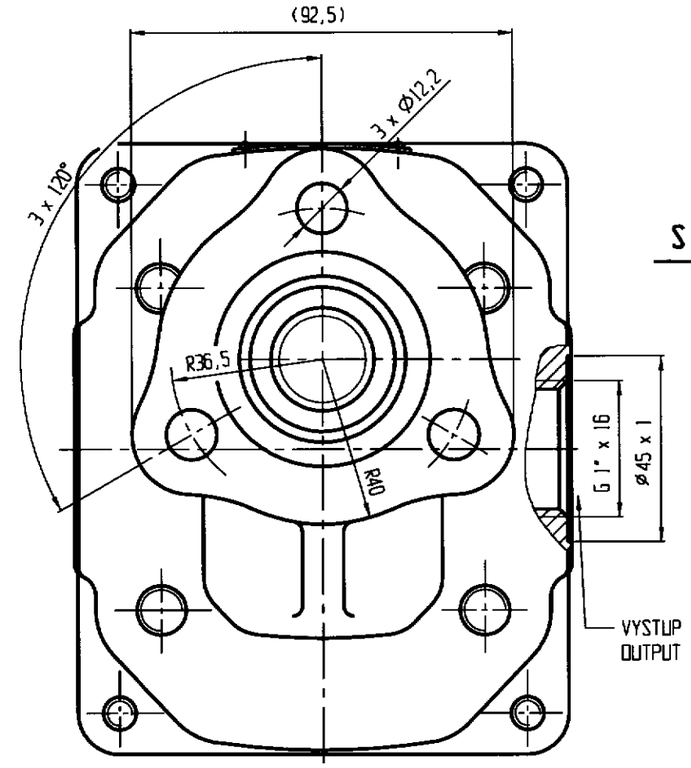

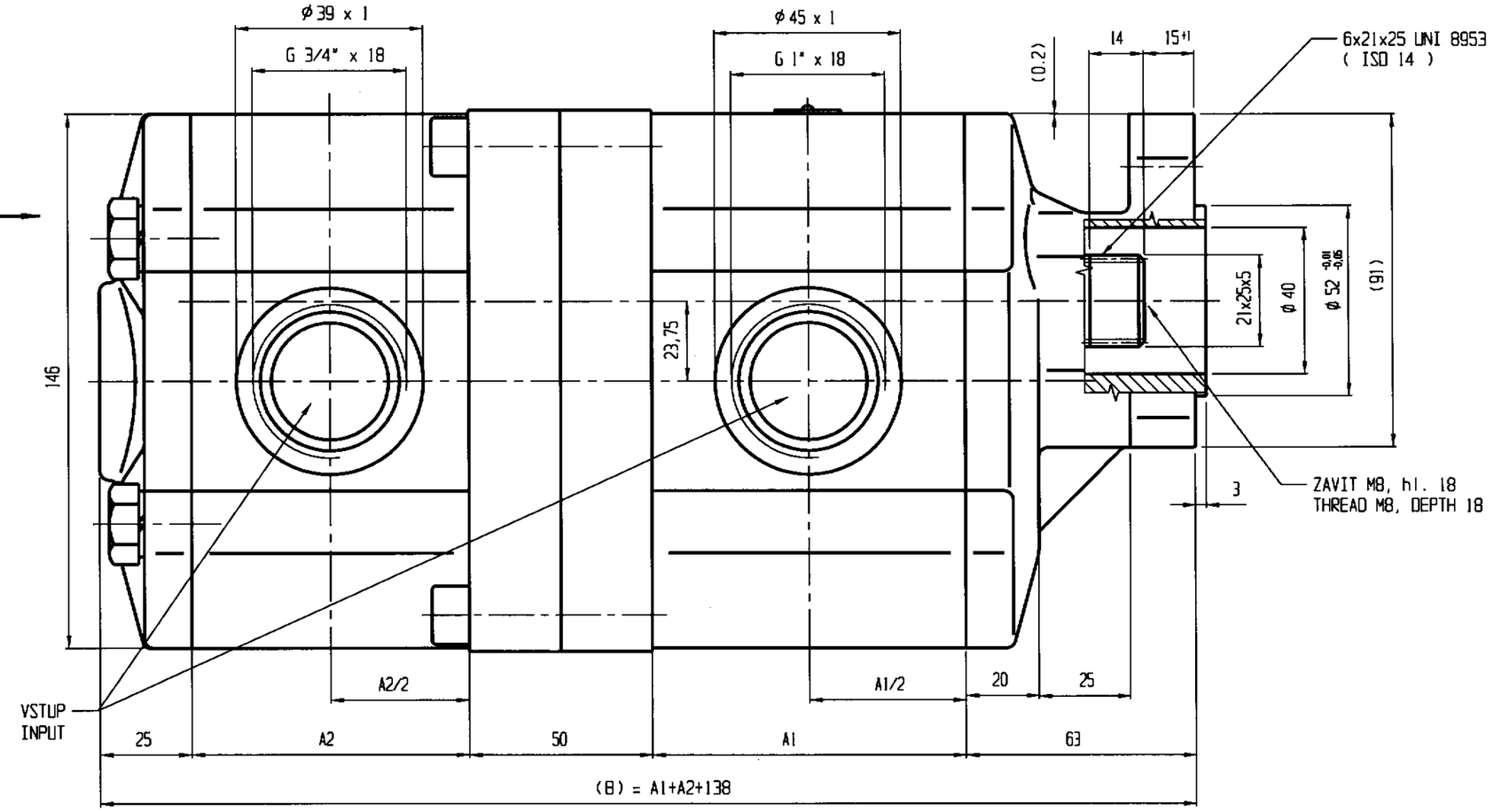

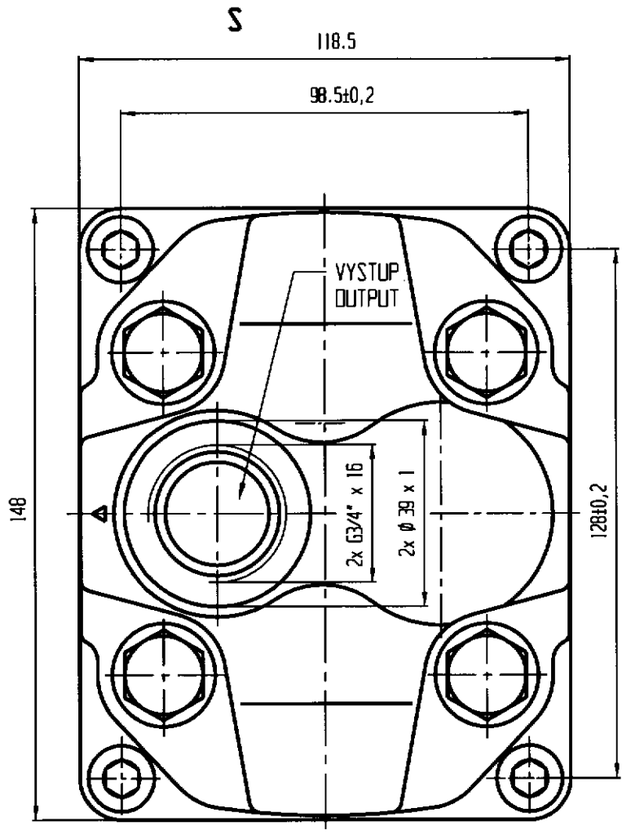

5. ROZSAH OKOLNI TEPLOTY: -40 az +55 °C.
   AMBIENT TEMPERATURE RANGE: -40 TO +55 °C.
4. PROVOZNI TEPLOTA: MINIMALNI -20 °C; PROVOZNI 0 - 80 °C; KRATKODOBE 100 °C.
   OPERATING TEMPERATURE RANGE: MIN. -20 °C; CONTINUOUS 0 - 80 °C; INTERMITTENT 100 °C.
3. MAXIMALNI KROUTICI MOMENT NA HNACI HRIDEL NESMI PRESAHNOUT Mk = 340 Nm.
   MAX. INPUT TORQUE ON THE SHAFT Mk = 340 Nm.
2. SMER OTACENI JE DAN PRI POHLEDU NA HNACI HRIDEL-CERPADLO MUZE BYT POUZITO POUZE V UDANEM SMERU OTACENI.
   ROTATION WAY IS GIVEN IN THE LOOK AT THE FREE SHAFT END-THE PUMP CAN BE USED IN GIVEN ROTATION ONLY.
1. ZOBRAZENO JE PRAVOTOCIVE CERPADLO, U LEVOTOCIVEHO JE SACI A VYTLACNE HROLO ZAMENENO.
   THE CLOCKWISE PUMP IS DRAWN, THE INLET AND OUTLET BRANCHES OF THE ANTI-CLOCKWISE ARE EXCHANGED.

Q2-61/34L-U1D4-CG05G05/G04G04G04-N.009	
Q2-61/34R-U1D4-CG05G05/G04G04G04-N.009	
TYP - C. VYKRESU	C. ZAKAZKY

100	122,5
82	110,0
71	102,5
61	96,0
51	89,0
43	83,5
34	77,0
27	72,5
17	65,5
SEKCE JMEN.VELIKOST	A1,A2
	ROZMER (mm)

Index	Změna	Datum	Podpis	Č. verze: 001	Č.zakázky: VIZ TABULKA SEE TABLE
Zn.materiálu:			T.O.:	Hmotnost kg:	Měřítko: 1 : 1
Rozm.polot.:				Č.sn.:	Tř.č.:
Pop.zař.:					
Vypracoval: PERNÍK	Norm.ref.:			Pozn.: CAD Q2-29	Č.kusovníku:
Přezkoušel:					
Technol.:	Schválil:		28.4.2014	Starý v.č.:	Č.v.:
Název: HYDROGENERÁTOR ZUBOVÝ- -zast. výkres GEAR PUMP				Listů: VIZ TABULKA SEE TABLE	List: