PF18002P.000 ГЧ

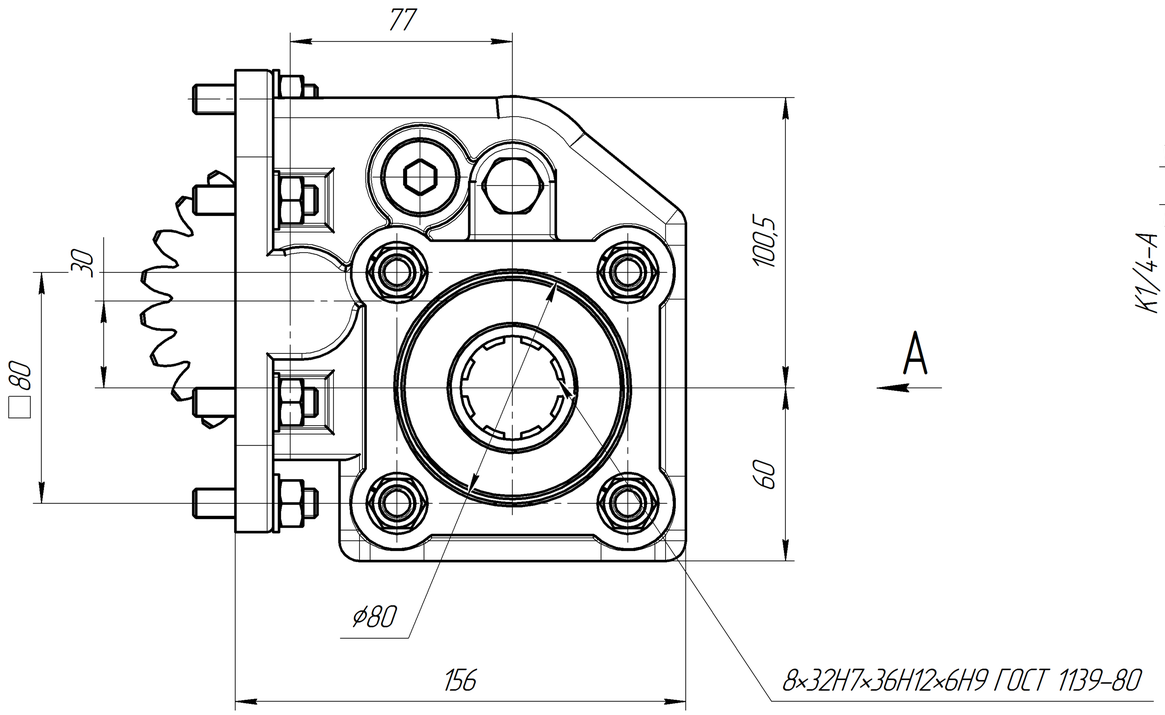

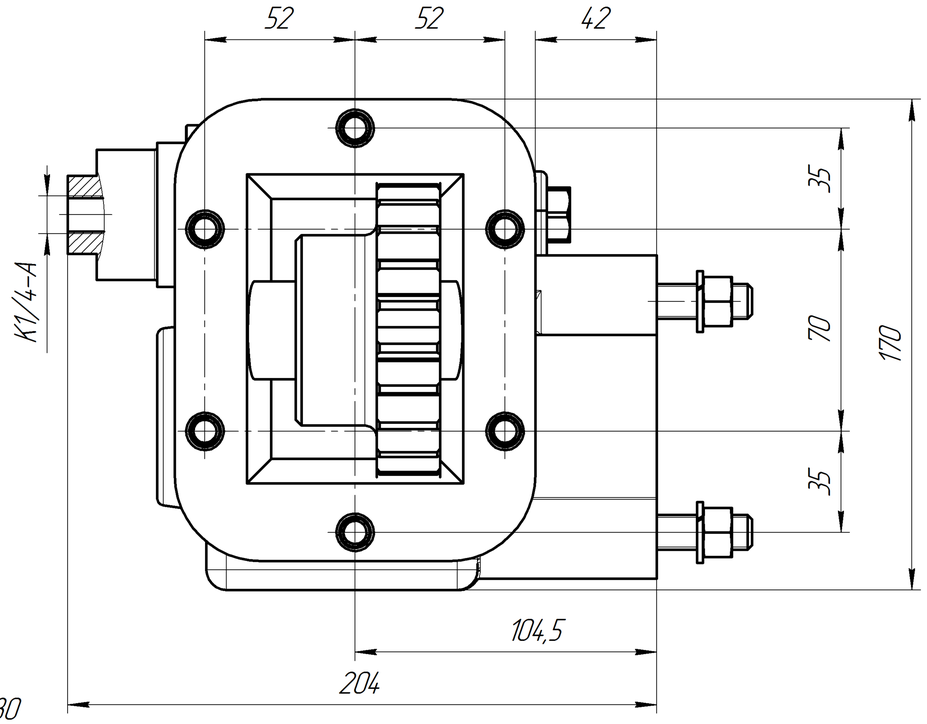

Монтажный набор КАМАЗ ISO (по умолчанию)

№	Описание	Кол-во
1	Шпилька M10x1,25/M10x1x47	6
2	Шпилька M12x1,5x45	4
3	Шайба пружинная 10 ГОСТ 6402-70	6
4	Шайба пружинная 12 ГОСТ 6402-70	4
4	Гайка M10x1 (S=14,m=11)	6
5	Гайка M12x1,5 DIN 985	4
6	Уплотнительная прокладка(0,5мм)	1
7	Уплотнительная прокладка(0,3мм)	3
8	Пневмофитинг T6 1/4"	1

Поставляется дополнительно

№	Описание	Кол-во
1	Шпилька M10x1,5/M10x1x50	6

Монтажный набор ГАЗон NEXT ГОСТ (поставляется дополнительно)

№	Описание	Кол-во
1	Шпилька M10-6gx35.88.019 ГОСТ 22036-76	6
2	Гайка M10-6H.5.35.019 ГОСТ 2524-70	6

Поставляется дополнительно

№	Описание	Кол-во
1	Пневмофитинг T8 1/4"	1

Технические характеристикики:

1. Передаточное отношение:
Внутр. 1:1,47
для КПП КАМАЗ 14 1: 0,69,
для КПП КАМАЗ 15 норм. 1:0,69, повыш. 1:0,847,
для ГАЗон NEXT 1:0,45

2. Передаваемая мощность при 1000об/мин – 35кВт/48 л. с.,

3. Nom момент – 320 Н*м (32кгс*м), Max момент – 400 Н*м (40кгс*м),

4. Монтажное положение – справа,

5. Вращение насоса при установке на КОМ сзади – правое (по часовой стрелке),

6. Масса 13,0 кг.

					PF18002P.000 ГЧ			
Изм.	Лист	№ докум.	Подп.	Дата	КОМ Габаритный чертеж	Лит.	Масса	Масштаб
Разраб.		Бирюков И.Р.					–	1:2,5
Пров.						Лист	Листов 1	
Т.контр.								
Н.контр.					Группа компаний РГ			
Утв.								

Перв. примен. | Справ. № | Подп. и дата | Инв. № дубл. | Взам. инв. № | Подп. и дата | Инв. № подл.

Копировал | Формат А2