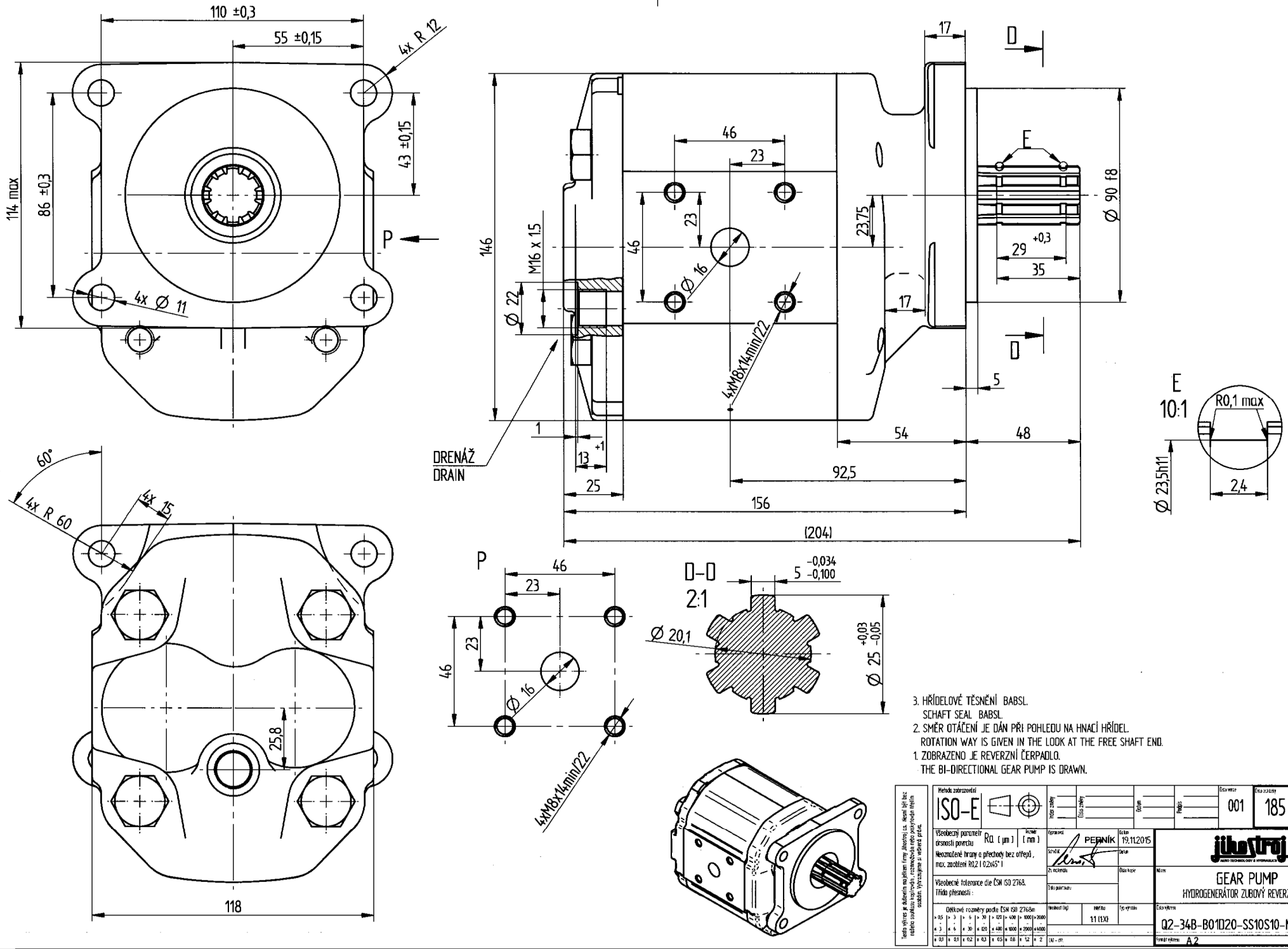

3. HŘÍDELOVÉ TĚSNĚNÍ BABSL.
SCHAFT SEAL BABSL.
2. SMĚR OTÁČENÍ JE DÁN PŘI POHLEDU NA HNACÍ HŘÍDEL.
ROTATION WAY IS GIVEN IN THE LOOK AT THE FREE SHAFT END.
1. ZOBRAZENO JE REVERZNÍ ČERPADLO.
THE BI-DIRECTIONAL GEAR PUMP IS DRAWN.

Tento výkres je duševním majetkem firmy Jihostroj a.s. Nesmí být bez našeho souhlasu kopírován, rozmnožován nebo poskytován třetím osobám. Vyhrazujeme si veškerá práva.

Metoda zobrazování: ISO-E	Index změny	Číslo změny	Datum	Podpis	Číslo verze: 001	Číslo zakázky: 185 9297	
Všeobecný parametr drsnosti povrchu Ra [µm] / Rozměr [mm]. Neoznačené hrany a přechody bez otřepů, max. zaoblení R0,2 [0,2x45°].	Vypracovat: PERNÍK	Datum: 19.11.2015	jihostroj AERO TECHNOLOGY & HYDRAULICS				
Všeobecné tolerance dle ČSN ISO 2768. Třída přesnosti:	Schválit:	Datum:	Název: GEAR PUMP HYDROGENERÁTOR ZUBOVÝ REVERZNÍ				
Délkové rozměry podle ČSN ISO 2768m	Zk. rozkreslit:	Číslo kopie:					
> 0,5 ≤ 3 ≤ 0,3	> 3 ≤ 6 ≤ 0,1	> 6 ≤ 30 ≤ 0,2	> 30 ≤ 120 ≤ 0,3	> 120 ≤ 400 ≤ 0,5	> 400 ≤ 1000 ≤ 0,8	> 1000 ≤ 2000 ≤ 1,2	> 2000 ≤ 4000 ≤ 2
	Hmotnost (kg):	Měřítko: 1:1 (1:X)	Typ výrobku:	Číslo výkresu: Q2-34B-B01D20-SS10S10-N.015	Revize:		
	Ctrl. - chr.			Formát výkresu: A2	Lista č.:		