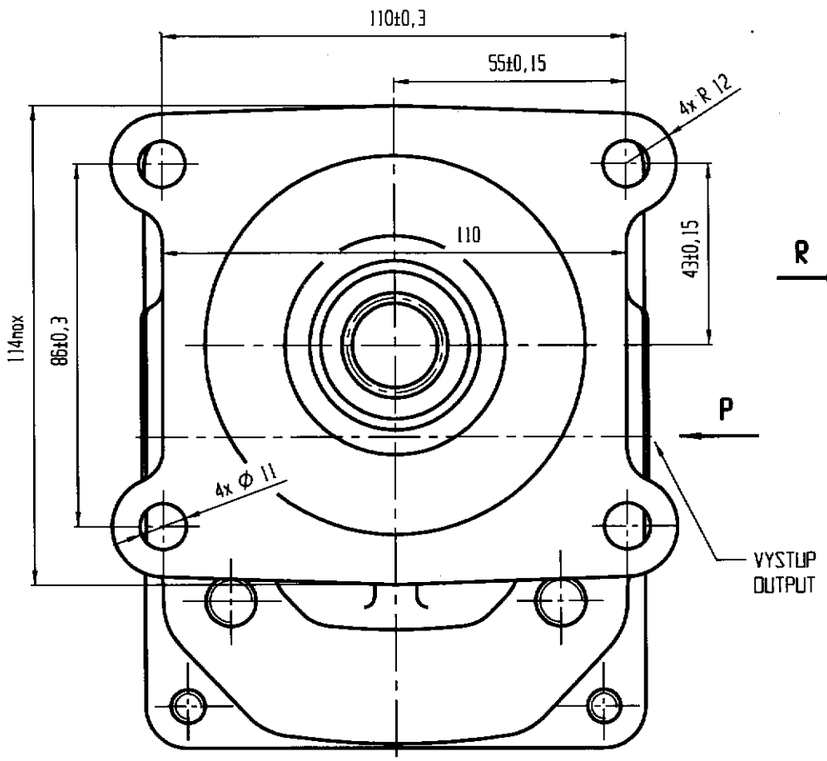

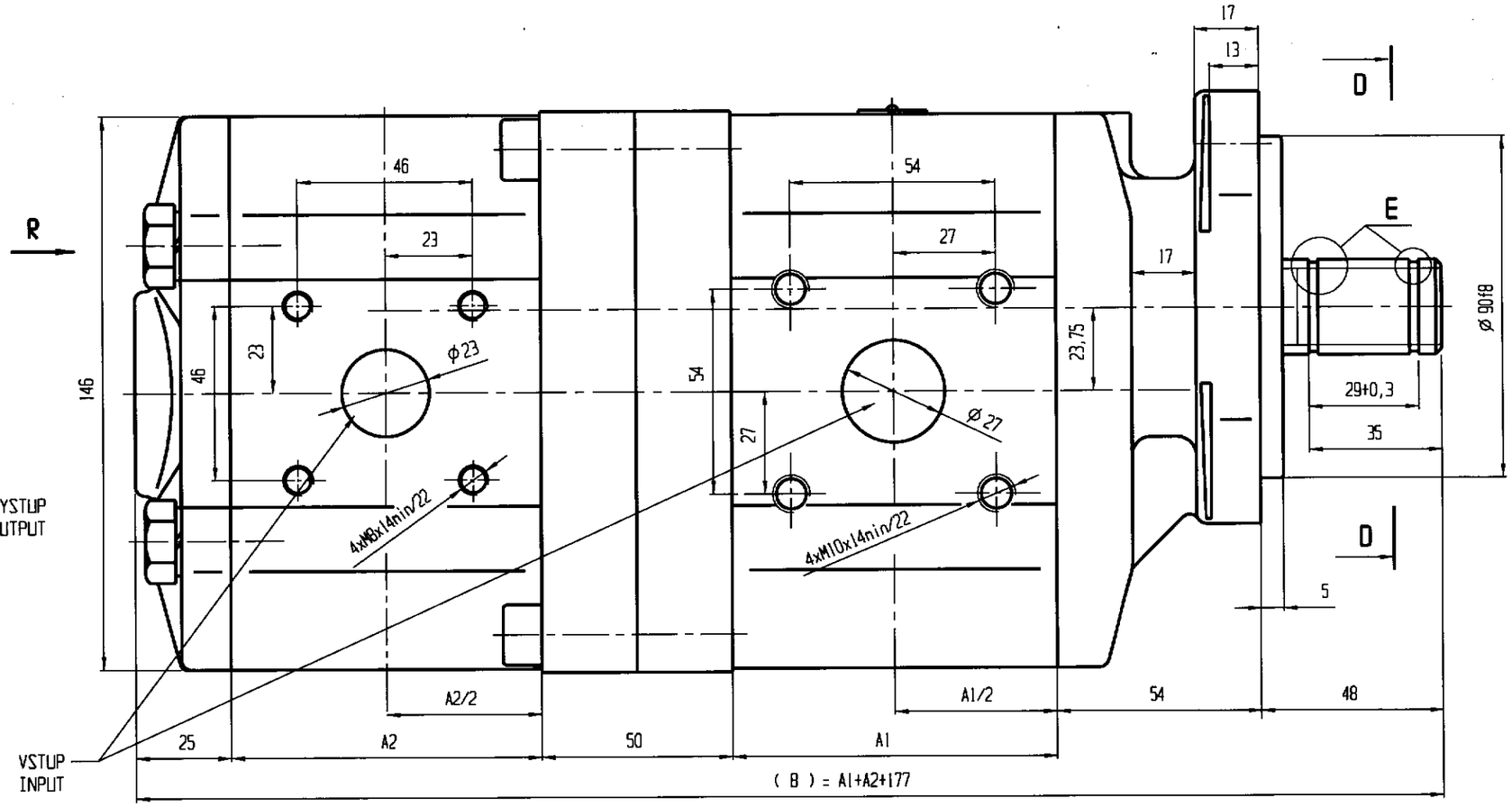

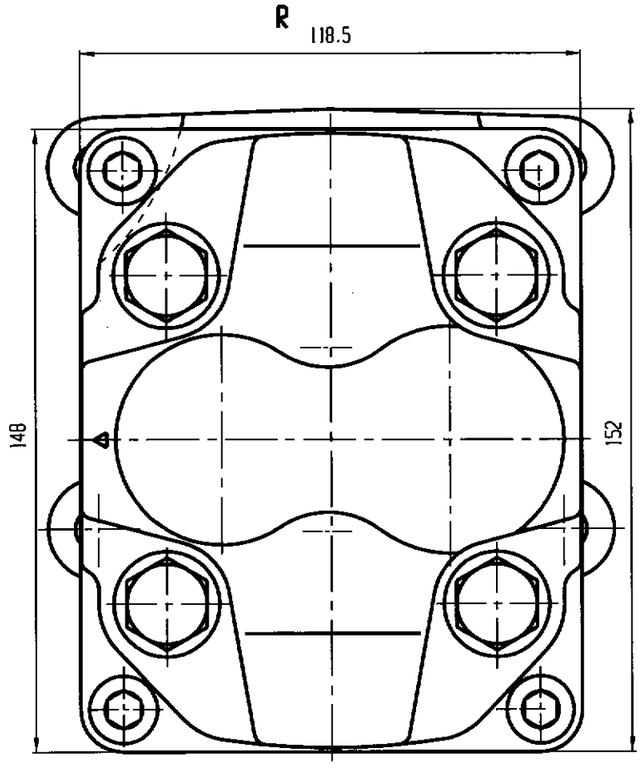

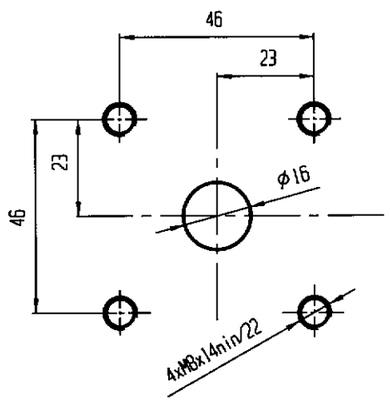

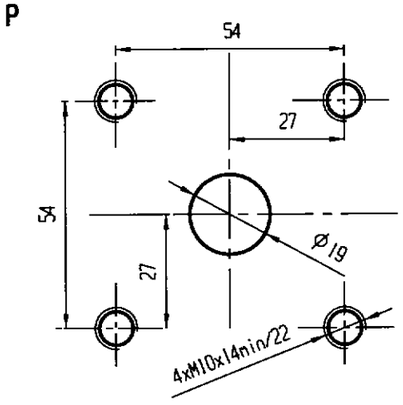

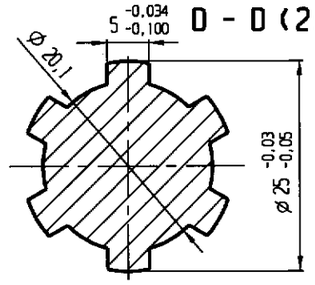

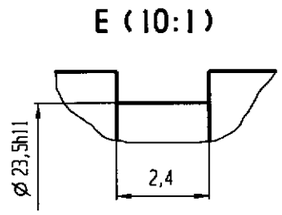

3. MAXIMALNI KROUTICI MOMENT NA HNACI HRIDEL NESMI PRESAHNOUT Mk = 340 Nm.
   MAX. INPUT TORQUE ON THE SHAFT Mk = 340 Nm.
2. SMER OTACENI JE DAN PRI POHLEDU NA HNACI HRIDEL-CERPADLO MUZE BYT POUZITO POUZE V UDANEM SMERU OTACENI.
   ROTATION WAY IS GIVEN IN THE LOOK AT THE FREE SHAFT END-THE PUMP CAN BE USED IN GIVEN ROTATION ONLY.
1. ZOBRAZENO JE PRAVOTOCIVE CERPADLO, U LEVOTOCIVEHO JE SACI A VYTLACNE HRDLO ZAMENENO.
   THE CLOCKWISE PUMP IS DRAWN, THE INLET AND OUTLET BRANCHES OF THE ANTI-CLOCKWISE ARE EXCHANGED.

5. ROZSAH OKOLNI TEPLOTY: -40 az +55 °C.
   AMBIENT TEMPERATURE RANGE: -40 TO +55 °C.
4. PROVOZNI TEPLOTA: MINIMALNI -20 °C; PROVOZNI 0 - 80 °C; KRATKODOBE 100 °C.
   OPERATING TEMPERATURE RANGE: MIN. -20 °C; CONTINUOUS 0 - 80 °C; INTERMITTENT 100 °C.

Q2-51/34L-B01D20-SS09S08/S11S10-V.009	1
Q2-51/34R-B01D20-SS09S08/S11S10-V.009	185 9323
TYP - C. VYKRESU	C. ZAKAZKY

100	122,5
82	110,0
71	102,5
61	96,0
51	89,0
43	83,5
34	77,0
27	72,0
17	65,5
10	60,5
SEKCE JMEN.VELIKOST	A1,A2 ROZMER (mm)

Index	Změna	Datum	Podpis	Č. verze: 001	Č.zakázky: VIZ TABULKA SEE TABLE
Zn.materiálu:			T.O.:	Hmotnost kg:	Měřítko: 1 : 1
Rozn.polot.:				Č.sn.:	TF.č.:
Pozn.zař.:				Pozn.: CAD 18593232	Č.kusovníku:
Vypracoval: PERNÍK	Norm.ref.:			Starý v.č.:	Č.v.:
Přezkoušel:					
Technol.:	Schválil:	2.8.2016		VIZ TABULKA SEE TABLE	
Název: HYDROGENERÁTOR ZUBOVÝ- -zast. výkres GEAR PUMP				Listů:	List: