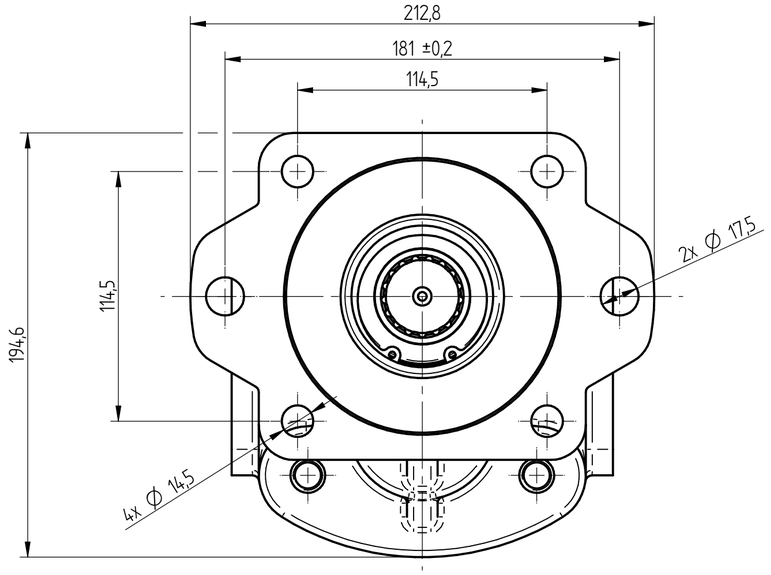

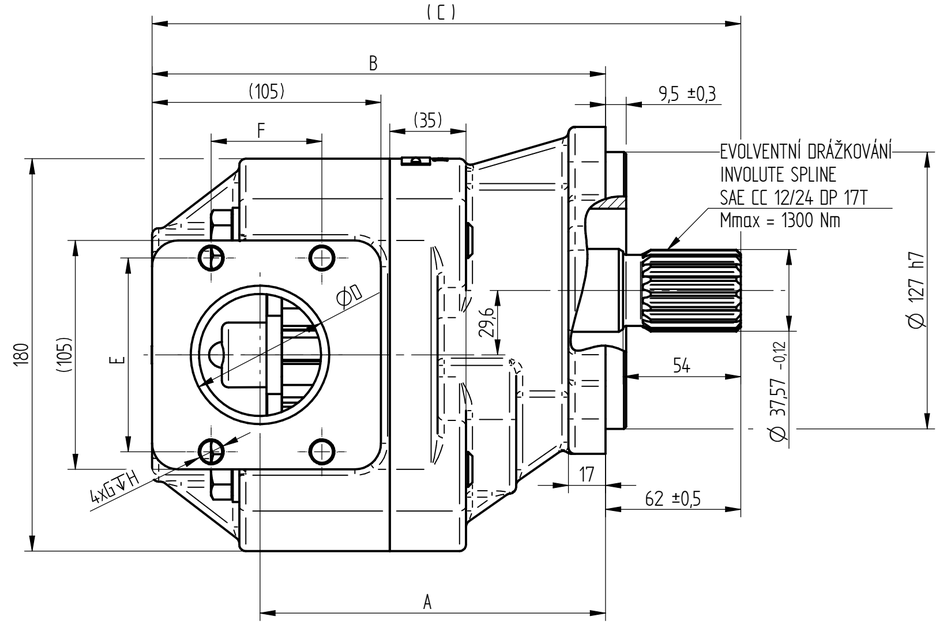

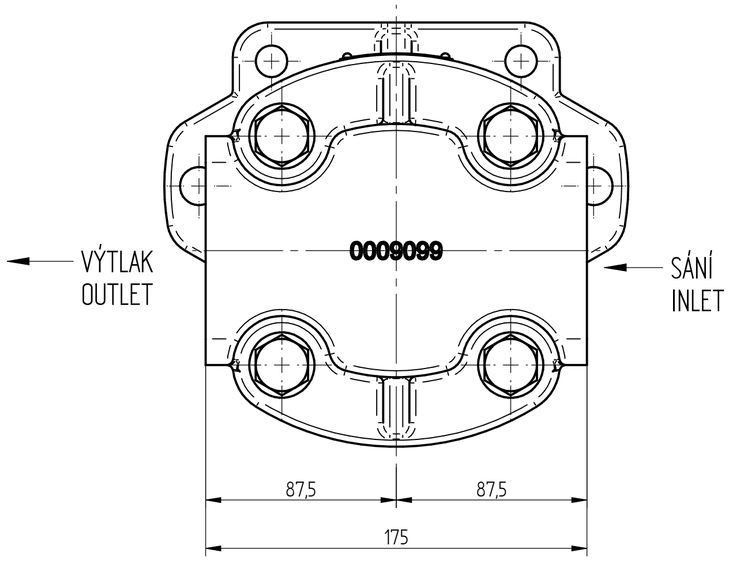

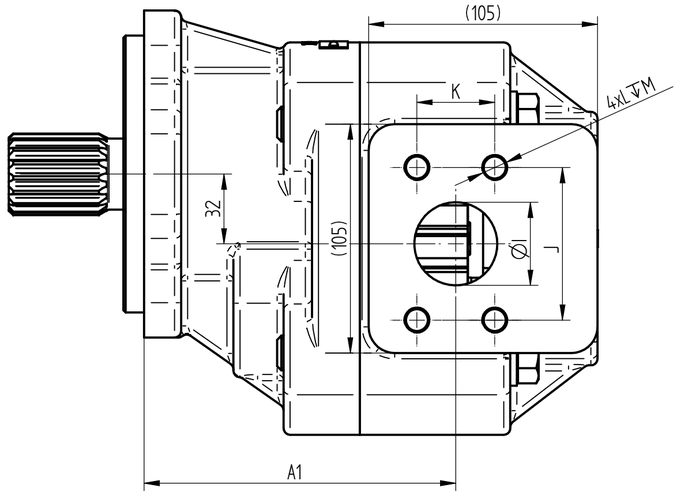

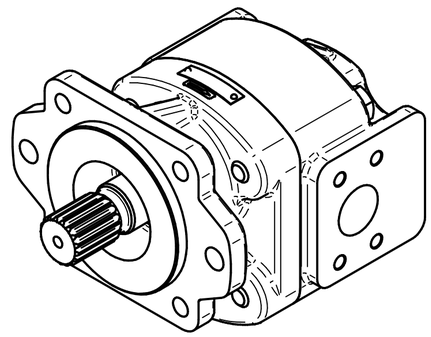

5. ROZSAH OKOLNÍ TEPLOTY: -40 až +55 °C
   AMBIENT TEMPERATURE RANGE: -40 to +55 °C
4. PROVOZNÍ TEPLOTA: MINIMÁLNÍ -20 °C; PROVOZNÍ 0 - 80 °C; KRÁTKODOBĚ 100 °C
   OPERATING TEMPERATUE RANGE:MIN. -20°C; CONTINUOUS 0 - 80°C; INTERMITTENT 100°C
3. PŘÍRUBA A VENKOVNÍ ČÁST HŘÍDELE KONZERVOVÁNY OLEJEM.
   FLANGE AND SHAFT ARE PRESERVING BY OIL.
2. SMĚR OTÁČENÍ JE DÁN PŘI POHLEDU NA HNACÍ HŘÍDEL – ČERPADLO MŮŽE BÝT POUŽITO POUZE V UDANÉM SMĚRU OTÁČENÍ.
   ROTATION WAY IS GIVEN IN THE LOOK AT THE FREE SHAFT END – THE PUMP CAN BE USED IN GIVEN ROTATION ONLY.
1. ZOBRAZENO JE PRAVOTOČIVÉ ČERPADLO.
   THE CLOCKWISE PUMP IS DRAWN.

GEOM. OBJEM DISPLACEMENT [cm³]	SMĚR OTÁČENÍ ROTATION [–]	ROZSAH OTÁČEK SPEED RATE [min⁻¹]	MAX. TRVALÝ TLAK MAX. CONT. PRESSURE [bar]	A	A1	B	(C)	ØD	E	F	G	H	ØI	J	K	L	M	TYP (ČÍSLO VÝKRESU) TYPE (DRAWING NUMBER)	ČÍSLO ZAKÁZKY PURCHASE CODE
				ROZMĚR DIMENSION [mm]															
150	PRAVOTOČIVÉ CLOCKWISE	250 - 2000	170	189,0	173,0	229,5	291,6	63,5	88,9	50,8	M12	22	38,1	70,0	35,7	M12	22	QHD2-150R-S06D29-SE07E05-N.057	
133		250 - 2200	180	183,0	161,0	222,0	286,1	63,5	88,9	50,8	M12	22	38,1	70,0	35,7	M12	22	QHD2-133R-S06D29-SE07E05-N.057	
100		350 - 2700	230	158,5	143,0	208,0	270,1	63,5	88,9	50,8	M12	22	38,1	70,0	35,7	M12	22	QHD2-100R-S06D29-SE07E05-N.057	188 9811

Tento výkres je důvěrným majetkem firmy Jihostroj a.s. Nesmí být bez našeho souhlasu kopírován, rozmnožován nebo poskytován třetím osobám. Vyhrazujeme si veškerá práva.

Metoda zobrazování ISO-E	Index změny	Číslo změny	Datum	Podpis	Číslo verze 001
Číslo zakázky VIZ TAB. SEE THE TABLE					
Všeobecný parametr drsnosti povrchu Ra [µm]	Rozměr [mm]	Vypracoval M.SIMOTA	Datum 20.01.2015	jihostroj AERO TECHNOLOGY & HYDRAULICS	
Neoznačené hrany a přechody bez otřepů, max. zaoblení R0,2 (0,2x45°)		Schválil	Datum		
		Zn. materiálu	Číslo kopie	Název ČERPADLO ZUBOVÉ GEAR PUMP	
Všeobecné tolerance dle ČSN ISO 2768. Třída přesnosti :		Číslo polotovaru			
Délkové rozměry podle ČSN ISO 2768m: > 0,5 – ≤ 3 ± 0,1; > 3 – ≤ 6 ± 0,1; > 6 – ≤ 30 ± 0,2; > 30 – ≤ 120 ± 0,3; > 120 – ≤ 400 ± 0,5; > 400 – ≤ 1000 ± 0,8; > 1000 – ≤ 2000 ± 1,2; > 2000 – ≤ 4000 ± 2		Hmotnost (kg)	Měřítko 1X	Typ výrobku	Číslo výkresu VIZ TABULKA - TYP SEE THE TABLE - TYPE
		CAD - dřt.			Revize
				Formát výkresu A 2	List č.