INDUSTRIAL TECHNIC
6150 SHIPKA
BULGARIA

fax: +359 431/ 64 115
tel: +359 431/ 62 317
www.indtechnic.com
e-mail: sales@indtechbg.com

TANDEM GEAR PUMPS

СДВОЕНИ ХИДРАВЛИЧНИ ПОМПИ

A(C)...X4T5-B1/A(C)...X13T8.1-B

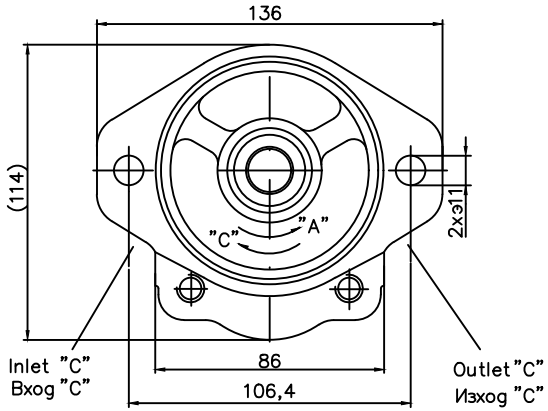

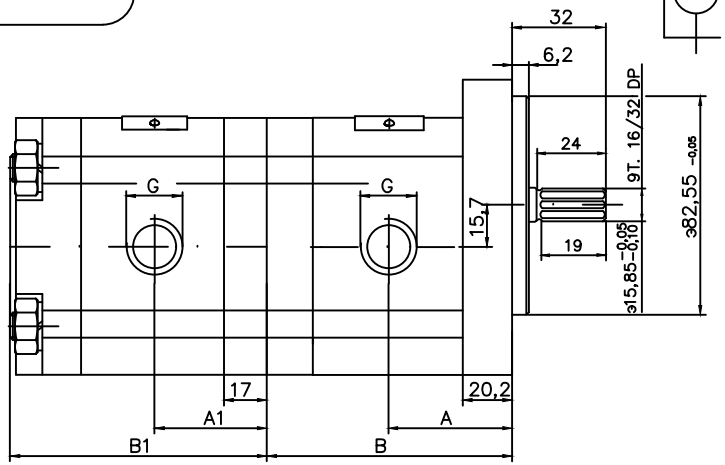

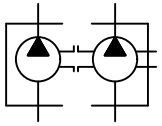

Note: Technical data in the table is valid under the condition that one of the pumps works at nominal pressure while the other pump works without pressure.

ЗАБЕЛЕЖКА: Техническите данни в таблицата са валидни при условие, че едната помпа работи при номинално налягане а другата без налягане.

I pump						
Тип на помпата	Размери,mm					
	A	B	Вход		Изход	
			M	G	M	G
A(C)4X4...5-B1	43,5	84,2	M20x1,5	G1/2"	M16x1,5	G1/2"
A(C)5X4...5-B1	44,5	85,7	M20x1,5	G1/2"	M16x1,5	G1/2"
A(C)6X4...5-B1	45,2	87,2	M20x1,5	G1/2"	M16x1,5	G1/2"
A(C)9X4...5-B1	47,2	91,2	M20x1,5	G1/2"	M16x1,5	G1/2"
A(C)10X4..5-B1	48,2	93,2	M20x1,5	G3/4"	M16x1,5	G1/2"
A(C)11X4...5-B1	49,2	95,2	M20x1,5	G3/4"	M16x1,5	G1/2"
A(C)12X4...5-B1	50,2	97,2	M20x1,5	G3/4"	M16x1,5	G1/2"
A(C)14X4..5-B1	52,2	101,2	M20x1,5	G3/4"	M16x1,5	G1/2"
A(C)15X4..5-B1	53	102,7	M20x1,5	G3/4"	M16x1,5	G1/2"
A(C)16X4..5-B1	53,7	104,2	M20x1,5	G3/4"	M16x1,5	G1/2"
A(C)17X4...5-B1	54,2	105,2	M20x1,5	G3/4"	M16x1,5	G1/2"
A(C)19X4..5-B1	56,2	109,2	M20x1,5	G3/4"	M16x1,5	G1/2"
A(C)22X4..5-B1	59,2	115,2	M20x1,5	G3/4"	M20x1,5	G1/2"
A(C)25X4..5-B1	61	118,7	M20x1,5	G3/4"	M20x1,5	G1/2"
A(C)26X4..5-B1	61,7	120,2	M20x1,5	G3/4"	M20x1,5	G1/2"

II pump						
Тип на помпата	Размери,mm					
	A	B	Вход		Изход	
			M	G	M	G
A(C)4X13...8.1-B	40,5	89	M20x1,5	G1/2"	M16x1,5	G1/2"
A(C)5X13...8.1-B	41,3	90,5	M20x1,5	G1/2"	M16x1,5	G1/2"
A(C)6X13...8.1-B	42	92	M20x1,5	G1/2"	M16x1,5	G1/2"
A(C)9X13...8.1-B	44	96	M20x1,5	G1/2"	M16x1,5	G1/2"
A(C)10X13...8.1-B	45	98	M20x1,5	G3/4"	M16x1,5	G1/2"
A(C)11X13...8.1-B	46	100	M20x1,5	G3/4"	M16x1,5	G1/2"
A(C)12X13...8.1-B	47	102	M20x1,5	G3/4"	M16x1,5	G1/2"
A(C)14X13...8.1-B	49	106	M20x1,5	G3/4"	M16x1,5	G1/2"
A(C)15X13...8.1-B	50	107,5	M20x1,5	G3/4"	M16x1,5	G1/2"
A(C)16X13...8.1-B	50,5	109	M20x1,5	G3/4"	M16x1,5	G1/2"
A(C)17X13...8.1-B	51	110	M20x1,5	G3/4"	M16x1,5	G1/2"
A(C)19X13...8.1-B	53	114	M20x1,5	G3/4"	M16x1,5	G1/2"
A(C)22X13...8.1-B	56	120	M20x1,5	G3/4"	M20x1,5	G1/2"
A(C)25X13...8.1-B	58	123,5	M20x1,5	G3/4"	M20x1,5	G1/2"
A(C)26X13...8.1-B	58,5	125	M20x1,5	G3/4"	M20x1,5	G1/2"