ADA1300 ГЧ

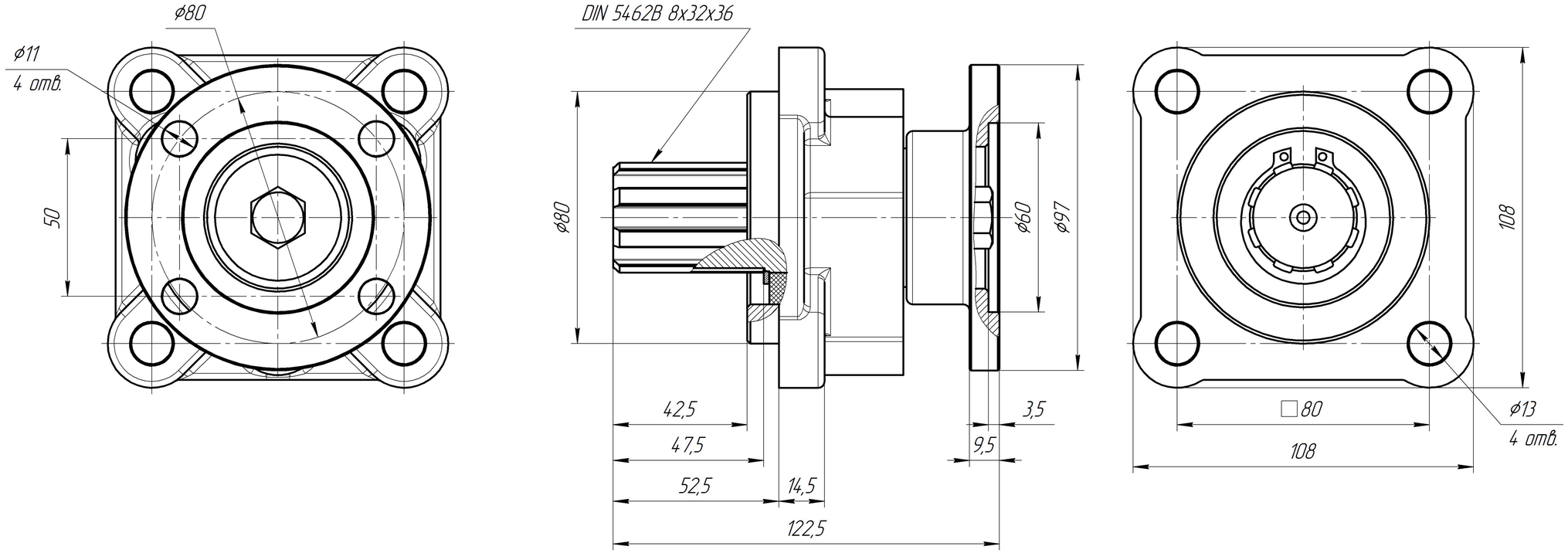

					ADA1300 ГЧ			
Изм.	Лист	№ докум.	Подп.	Дата	Переходник ISO вал/фланец 4 отверстия Габаритный чертеж	Лит.	Масса	Масштаб
Разраб.		Королева М.Р.		6.02.24				1:1
Пров.						Лист	Листов 1	
Т.контр.								
Н.контр.						Группа компаний РГ		
Утв.								

Перв. примен. | Справ. № | Подп. и дата | Инв. № дубл. | Взам. инв. № | Подп. и дата | Инв. № подл.

Копировал | Формат А4×3