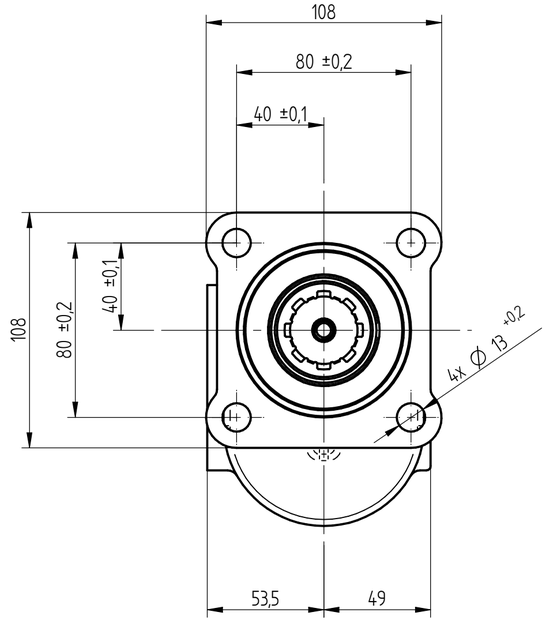

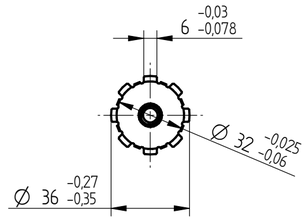

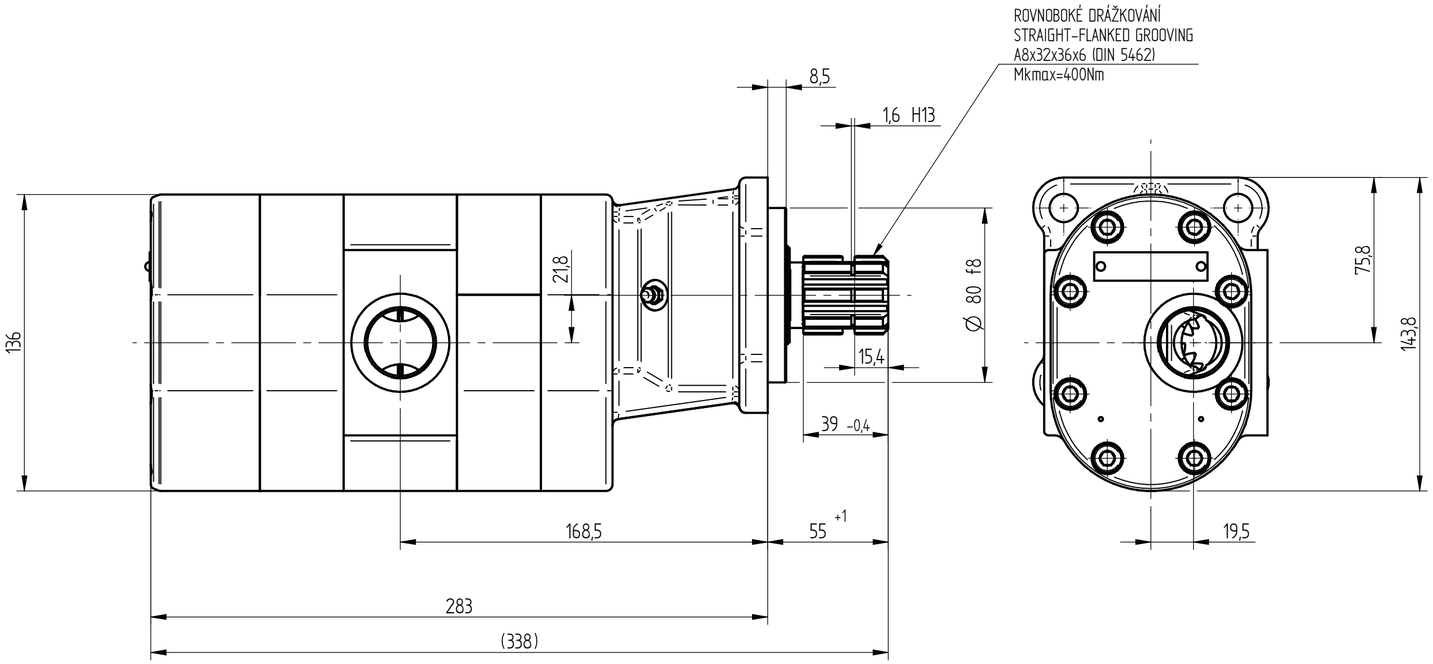

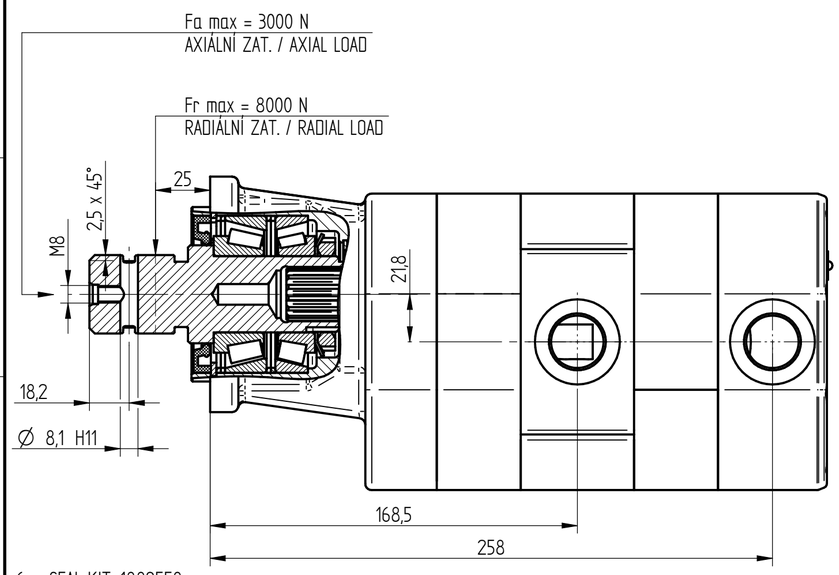

POZNÁMKA :
ČERPADLO JE LAKOVÁNO ČERNOU BARVOU.
ČSN: 1999 RAL: 9005
ZÁKLADNÍ BARVA : DUPOX A10
800 HOD. V SOLNÉ MLZE
ČSN ISO 9227 / ASTM B117

NOTE :
UNIT TO BE PAINTED BLACK.
ČSN: 1999 RAL: 9005
BASIC PAINT LAYER : DUPOX A10
800 HOURS IN THE SALT FOG
ČSN ISO 9227 / ASTM B117

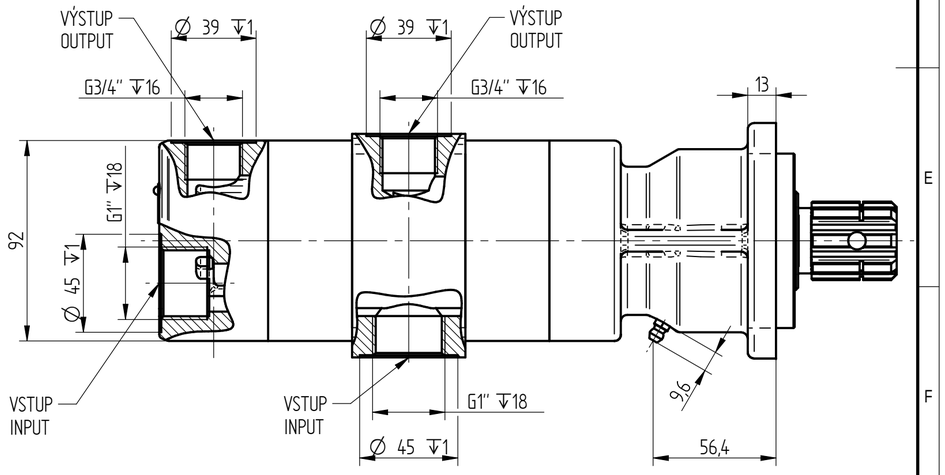

6. SEAL KIT: 1889558
5. ÚNAVOVÁ ŽIVOTNOST PRO LOŽISKA JE 1000 HOD. PŘI DODRŽENÍ SIL Fa A Fr
   THE FATIGUE LIFE OF BEARINGS IS 1000 HRS. COMPLIANCE WITH FORCES Fa AND Fr
4. ROZSAH OKOLNÍ TEPLOTY: -40 až +55 °C
   AMBIENT TEMPERATURE RANGE: -40 to +55 °C
3. PROVOZNÍ TEPLOTA: MINIMÁLNÍ -20 °C; PROVOZNÍ 0 - 80 °C; KRÁTKODOBĚ 100 °C
   OPERATING TEMPERATUE RANGE: MIN. -20 °C; CONTINUOUS 0 - 80 °C; INTERMITTENT 100 °C
2. SMĚR OTÁČENÍ JE DÁN PŘI POHLEDU NA HNACÍ HŘÍDEL – ČERPADLO MŮŽE BÝT POUŽITO POUZE V UDANÉM SMĚRU OTÁČENÍ.
   ROTATION WAY IS GIVEN IN THE LOOK AT THE FREE SHAFT END – THE PUMP CAN BE USED IN GIVEN ROTATION ONLY.
1. ZOBRAZENO JE PRAVOTOČIVÉ ČERPADLO
   THE CLOCKWISE PUMP IS DRAWN.

NAME PLATE:

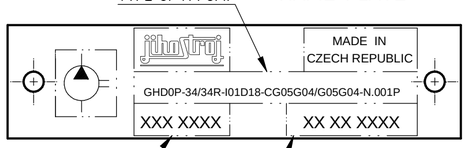

ČÍSLO ZAKÁZKY PURCHASE CODE	ČÍSLO VÝKRESU (TYP) DRAWING NUMBER (TYPE)	SMĚR OTÁČENÍ ROTATION [-]	GEOM. OBJEM DISPLACEMENT [cm^3]	ROZSAH OTÁČEK SPEED RATE [min^{-1}]	MAX. TRVALÝ TLAK MAX. CONT. PRESSURE [bar]	TLAK NA VSTUPU PRESSURE AT THE INLET PORT [bar]		TEPLOTA LIQUID TEMP. [°C]
188 9451	GHDOP-34/34R-I01D18-CG05G04/G05G04-N.001P	PRAVOTOČIVÉ CLOCKWISE	34 / 34	350 - 2200	160 / 160	MIN -0,4	MAX 0,6	-20 / 80

Tento výkres je duševním majetkem firmy Jihostroj a.s. Nesmí být bez našeho souhlasu kopírován, rozmnožován nebo poskytován třetím osobám. Vyhrazujeme si veškerá práva.

Metoda zobrazování ISO-E	Index změny	Číslo změny	Datum	Podpis	Číslo verze 001	Číslo zakázky 188 9451
Všeobecný parametr drsnosti povrchu Ra [µm] Rozměr [mm]	Vypracoval: Jan Syrová tka		Datum 04.03.2020		jihostroj AERO TECHNOLOGY & HYDRAULICS	
Neoznačené hrany a přechody bez otřepů, max. zaoblení R0,2 (0,2x45°)	Schválil: Jiří Ambrož		Datum 04.03.2020			
Všeobecné tolerance dle ČSN ISO 2768. Třída přesnosti : ČSN ISO 2768-mK	Zn. materiálu		Číslo kopie		Název ČERPADLO ZUBOVÉ GEAR PUMP	
	Číslo polotovaru					
Délkové rozměry podle ČSN ISO 2768v > 0,5 - ≤ 3: ± -; > 3 - ≤ 6: ± 0,5; > 6 - ≤ 30: ± 1,0; > 30 - ≤ 120: ± 1,5; > 120 - ≤ 400: ± 2,5; > 400 - ≤ 1000: ± 4,0; > 1000 - ≤ 2000: ± 6,0; > 2000 - ≤ 4000: ± 8,0	Hmotnost (kg) 17,10	Měřítko 1:2	Typ výrobku		Číslo výkresu GHDOP-34/34R-I01D18-CG05G04/G05G04-N.001P	Revize
	CAD - dft.				Formát výkresu A2	List č.