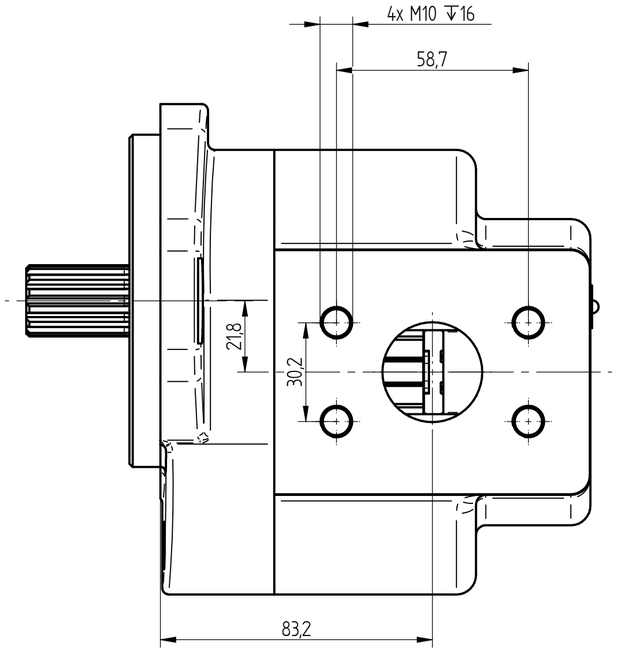

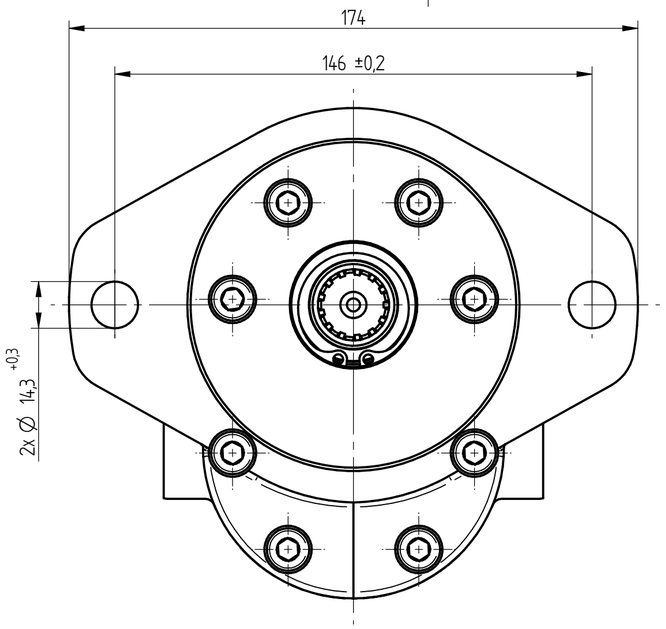

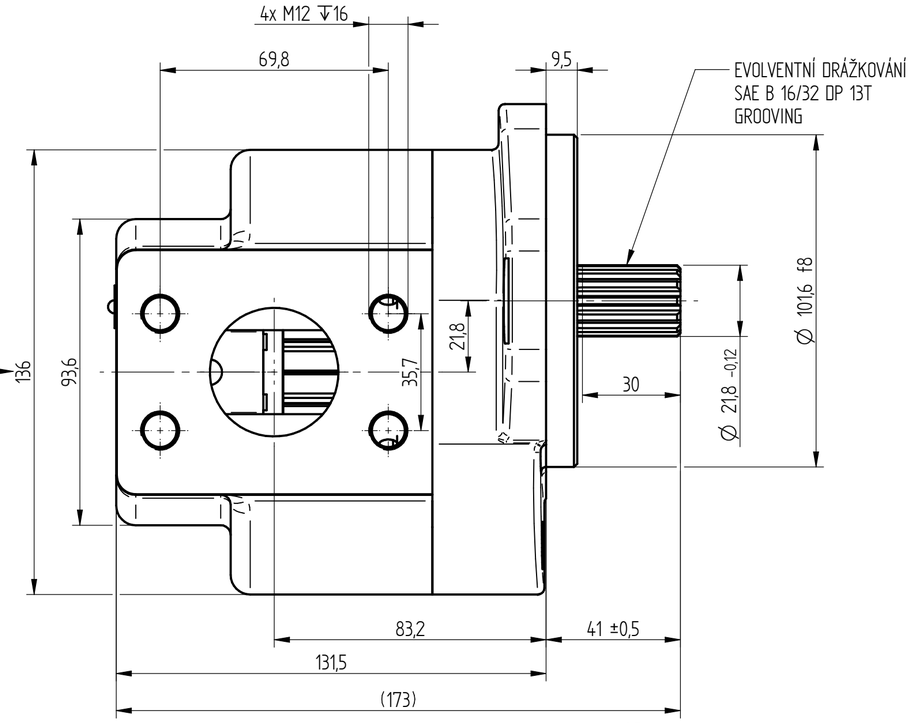

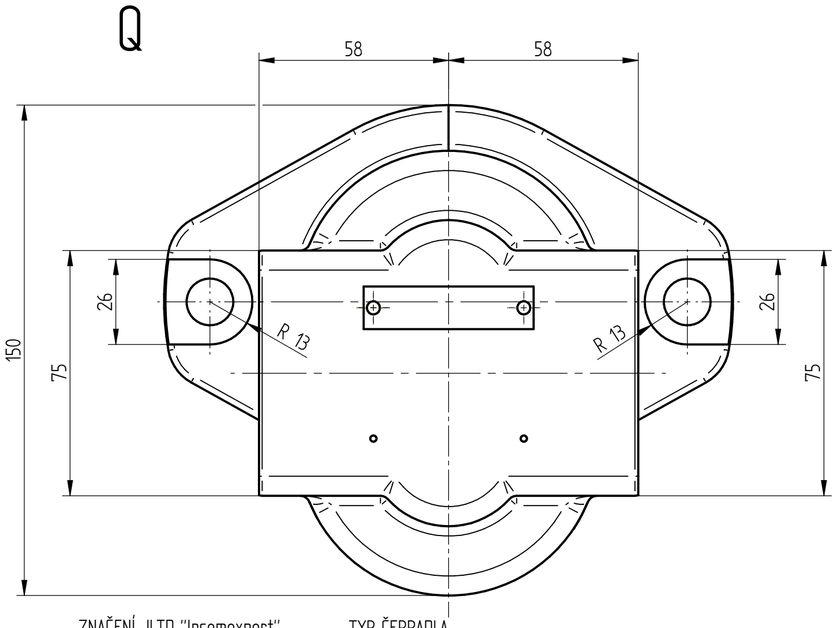

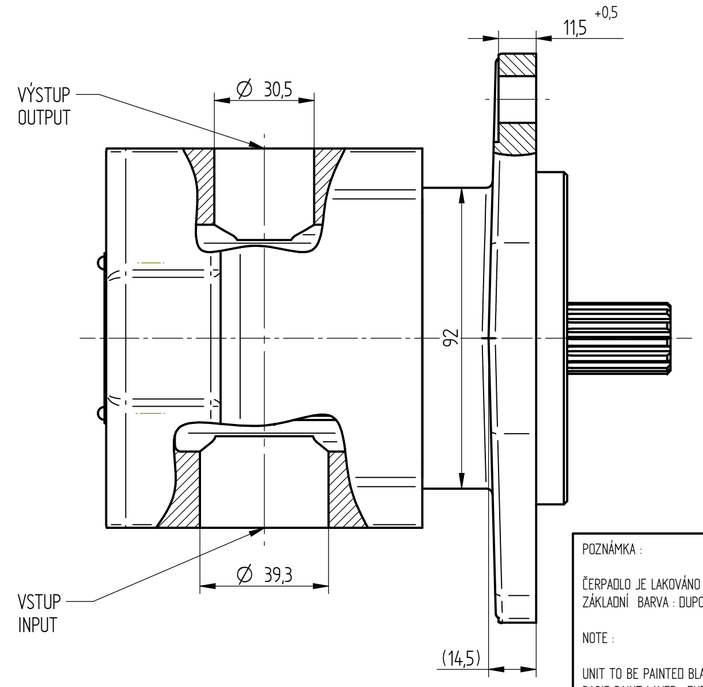

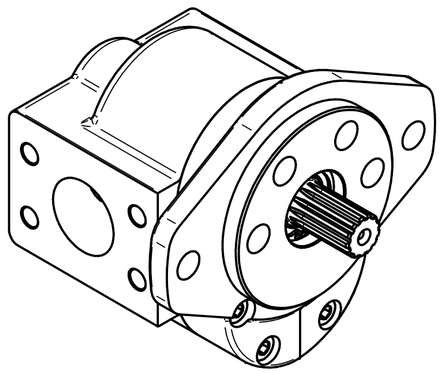

ZNAČENÍ JLTD "Incomexport"
MARK OF THE JLTD "Incomexport"

TYP ČERPADLA
TYPE OF A PUMP

NAME PLATE:

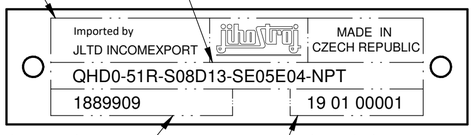

ČÍSLO ZAKÁZKY
PURCHASE CODE

VÝROBNÍ ČÍSLO (ROK, MĚSÍC, POŘADOVÉ ČÍSLO)
SERIAL NUMBER (YEAR, MONTH, ITEM NUMBER)

4. ROZSAH OKOLNÍ TEPLOTY: -40 až +55 °C
AMBIENT TEMPERATURE RANGE: -40 to +55 °C
3. PROVOZNÍ TEPLOTA: MINIMÁLNÍ -20 °C; PROVOZNÍ 0 - 80 °C; KRÁTKODOBĚ 100 °C
OPERATING TEMPERATUE RANGE: MIN. -20 °C; CONTINUOUS 0 - 80 °C; INTERMITTENT 100 °C
2. SMĚR OTÁČENÍ JE DÁN PŘI POHLEDU NA HNACÍ HŘÍDEL – ČERPADLO MŮŽE BÝT POUŽITO POUZE V UDANÉM SMĚRU OTÁČENÍ.
ROTATION WAY IS GIVEN IN THE LOOK AT THE FREE SHAFT END – THE PUMP CAN BE USED IN GIVEN ROTATION ONLY.
1. ZOBRAZENO JE PRAVOTOČIVÉ ČERPADLO
THE CLOCKWISE PUMP IS DRAWN.

POZNÁMKA :

ČERPADLO JE LAKOVÁNO ČERNOU BARVOU.
ZÁKLADNÍ BARVA : DUPOX, NINIMÁLNĚ 25 MIKROMETRŮ.

NOTE :

UNIT TO BE PAINTED BLACK.
BASIC PAINT LAYER : DUPOX A10, 25 MICRONS MINIMUM.

ČÍSLO ZAKÁZKY PURCHASE CODE	ČÍSLO VÝKRESU (TYP) DRAWING NUMBER (TYPE)	SMĚR OTÁČENÍ ROTATION [-]	GEOM. OBJEM DISPLACEMENT [cm^3]	ROZSAH OTÁČEK SPEED RATE [min^{-1}]	MAX. TRVALÝ TLAK MAX. CONT. PRESSURE [bar]	TLAK NA VSTUPU PRESSURE AT THE INLET PORT [bar]		TEPLOTA LIQUID TEMP. [°C]
188 9909	QHD0-51R-S08D13-SE05E04-NPT	PRAVOTOČIVÉ CLOCKWISE	51	350 - 2500	210	MIN -0,4	MAX 0,6	-20 / 80

Tento výkres je duševním majetkem firmy Jihostroj a.s. Nesmí být bez našeho souhlasu kopírován, rozmnožován nebo poskytován třetím osobám. Vyhrazujeme si veškerá práva.

Metoda zobrazování: ISO-E

Index změny	Číslo změny	Datum	Podpis	Číslo verze	Číslo zakázky
				001	VIZ TAB. SEE THE TABLE

Všeobecný parametr drsnosti povrchu: Ra [µm] Rozměr [mm]

Neoznačené hrany a přechody bez otřepů, max. zaoblení R0,2 (0,2x45°)

Všeobecné tolerance dle ČSN ISO 2768.
Třída přesnosti : ČSN ISO 2768-mK

Délkové rozměry podle ČSN ISO 2768m

> 0,5 - ≤ 3	> 3 - ≤ 6	> 6 - ≤ 30	> 30 - ≤ 120	> 120 - ≤ 400	> 400 - ≤ 1000	> 1000 - ≤ 2000	> 2000 - ≤ 4000
± 0,1	± 0,1	± 0,2	± 0,3	± 0,5	± 0,8	± 1,2	± 2

CAD - dřt.

Vypracoval: Jan Syrová tka — Datum: 02.01.2019
Schválil — Datum
Za materiálu — Číslo kopie
Číslo polotovaru
Hmotnost [kg] — Měřítko — Typ výrobku

jihostroj AERO TECHNOLOGY & HYDRAULICS

Název: ČERPADLO ZUBOVÉ
GEAR PUMP

Číslo výkresu: VIZ TABULKA
SEE THE TABLE

Revize

Formát výkresu: A2

List č.